REVÍZIA Č.: POPIS:

SEVERKA / PEČIATKA / PODPIS

±0,000 = 212,300

AKCIA / MIESTO STAVBY:

PARCELA č.: 2362/5, 2370/1, 2370/2, 2366/9, 2366/10, 2366/11, 2366/12, 2367/2

VINÁRSTVO S

STREKOV

INVESTOR :

STON a.s. UHROVA 18, 831 01 BRATISLAVA

GENERÁLNY PROJEKTANT:

WHAT ARCHITECTS s.r.o.
Okánikova 3262/4,
811 04, BRATISLAVA
M: + 421 948 735 139
E-mail: office@what.sk

?! WHAT ARCHITECTS

SPRACOVATEĽ ČASTI :

miestor s.r.o.
Račianska 78,
831 02, BRATISLAVA
M: + 421 902 311 435
E-mail: atelier@miestor.sk

miestor

NÁZOV VÝKRESU : **VÝPIS DVERNÝCH OTVOROV INTERIÉR**

STUPEŇ : **REALIZAČNÝ PROJEKT**

ČASŤ : DSO 01.1
ARCHITEKTONICKO STAVEBNÉ RIEŠENIE

HLAVNÝ ARCHITEKT PROJEKTU :
what architects s.r.o.
Ing.arch. Tomáš Krištek
č.autorizácie 2374AA

ZODPOVEDNÝ PROJEKTANT :
miestor s.r.o.
Ing. Ján Majerník
č.autorizácie 6765 * I1

VYPRACOVAL :
Ing.Ladislav Koday
Ing.Tomáš Horák
Ing. Ján Majerník

MIERKA :

PARÉ :

FORMÁT :

DÁTUM :
03 / 2020

RP	DSO.01.1	15
STUPEŇ	ČASŤ	ČÍSLO VÝKRESU

Di 01 HLINÍKOVÉ JEDNOKRÍDLOVÉ DVERE PROTIPOŽIARNE - SO 02

POHĽAD NA DVERE M1:50

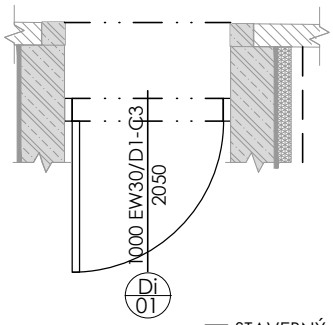

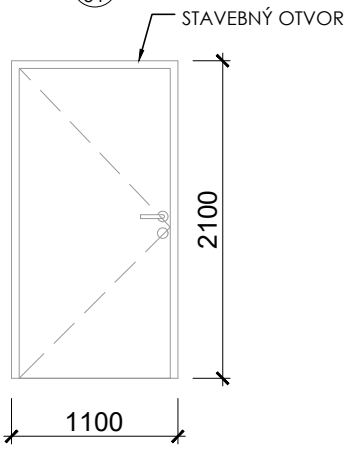

TECHNICKÝ POPIS	ROZMER	STAVEBNÝ OTVOR: 1100 x 2100 mm SVETLÝ OTVOR: 1000 x 2050 mm			
	OTVÁRANIE	ĽAVÉ			
	OSTENIE	ŽELEZOBETÓNOVÁ STENA HR. 300 MM			
ZÁRUBŇA	TYP	OCEĽOVÁ RÁMOVÁ PROTIPOŽIARNA ZÁRUBŇA			
	POVRCHOVÁ ÚPRAVA INT.	STRIEKANÉ DO RAL 9016 DOPRAVNÁ BIELA			
	POVRCHOVÁ ÚPRAVA EXT.	STRIEKANÉ DO RAL 9016 DOPRAVNÁ BIELA			
DVERNÉ KRÍDLO	TYP	HLINÍKOVÉ, PLNÉ DVERNÉ KRÍDLO			
	POVRCHOVÁ ÚPRAVA INT.	RAL 9016 DOPRAVNÁ BIELA			
	POVRCHOVÁ ÚPRAVA EXT.	RAL 9016 DOPRAVNÁ BIELA			
KOVANIE	TYP	ZÁMOK CYLINDRICKÝ			
	POVRCHOVÁ ÚPRAVA INT.	KĽUČKA NAPR.: M&T LUSY S PLOCHOU OKRÚHLOU ROZETOU TIN-C TITAN CHROM MAT			
	POVRCHOVÁ ÚPRAVA INT.	KĽUČKA NAPR.: M&T LUSY S PLOCHOU OKRÚHLOU ROZETOU TIN-C TITAN CHROM MAT			
POZNÁMKY		- PROTIPOŽIARNE HLINÍKOVÉ (D1) DVERE BRÁNIACE ŠÍRENIU POŽIARU (EW), S ODOLNOSŤOU 30 MINÚT, ZO SAMOZATVÁRAČOM C3			
POLOHA		1.PP	1.NP	2.NP	SPOLU
POČET KUSOV		1	-	-	1

Di 02 HLINÍKOVÉ DVOJKRÍDLOVÉ DVERE PROTIPOŽIARNE - SO 02

POHĽAD NA DVERE M1:50

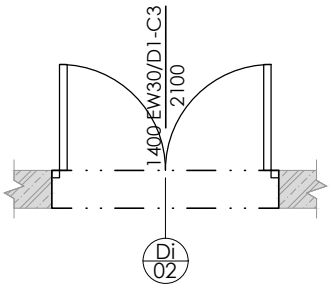

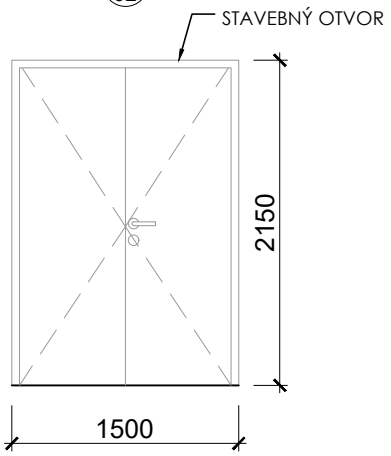

TECHNICKÝ POPIS	ROZMER	STAVEBNÝ OTVOR: 1500 x 2150 mm SVETLÝ OTVOR: 1400 x 2100 mm ROZMER 1 KRÍDLA: 700 x 2100 mm			
	OTVÁRANIE	DVOJKRÍDLOVÉ - ĽAVÉ, PRAVÉ			
	OSTENIE	ŽELEZOBETÓNOVÁ STENA HR. 250 MM			
ZÁRUBŇA	TYP	OCEĽOVÁ RÁMOVÁ PROTIPOŽIARNA ZÁRUBŇA			
	POVRCHOVÁ ÚPRAVA INT.	STRIEKANÉ DO RAL 9016 DOPRAVNÁ BIELA			
	POVRCHOVÁ ÚPRAVA EXT.	STRIEKANÉ DO RAL 9016 DOPRAVNÁ BIELA			
DVERNÉ KRÍDLO	TYP	HLINÍKOVÉ, PLNÉ DVERNÉ KRÍDLO			
	POVRCHOVÁ ÚPRAVA INT.	LAKOVANÉ DO RAL 9016 DOPRAVNÁ BIELA			
	POVRCHOVÁ ÚPRAVA EXT.	LAKOVANÉ DO RAL 9016 DOPRAVNÁ BIELA			
KOVANIE	TYP	ZÁMOK CYLINDRICKÝ			
	POVRCHOVÁ ÚPRAVA INT.	KĽUČKA NAPR.: M&T LUSY S PLOCHOU OKRÚHLOU ROZETOU TIN-C TITAN CHROM MAT			
	POVRCHOVÁ ÚPRAVA INT.	KĽUČKA NAPR.: M&T LUSY S PLOCHOU OKRÚHLOU ROZETOU TIN-C TITAN CHROM MAT			
POZNÁMKY		- PROTIPOŽIARNE HLINÍKOVÉ (D1) DVERE BRÁNIACE ŠÍRENIU POŽIARU (EW), S ODOLNOSŤOU 30 MINÚT, ZO SAMOZATVÁRAČOM C3			
POLOHA		1.PP	1.NP	2.NP	SPOLU
POČET KUSOV		2	-	-	2

Di 03 DREVENÉ DVOJKRÍDLOVÉ DVERE - SO 02

POHĽAD NA DVERE M1:50

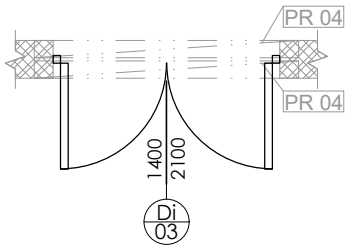

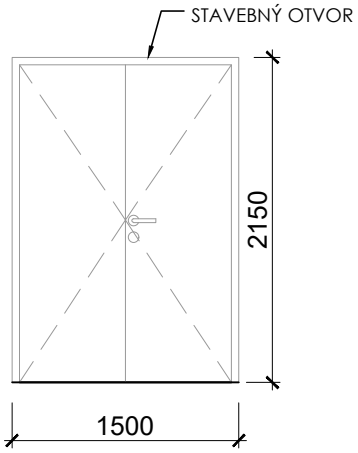

TECHNICKÝ POPIS	ROZMER	STAVEBNÝ OTVOR: 1500 x 2150 mm SVETLÝ OTVOR: 1400 x 2100 mm ROZMER 1 KRÍDLA: 700 x 2100 mm
	OTVÁRANIE	DVOJKRÍDLOVÉ - ĽAVÉ, PRAVÉ
	OSTENIE	VNÚTORNÁ NOSNÁ STENA Z KERAMICKÝCH TVÁRNIC HR. 250 MM
ZÁRUBŇA	TYP	OCEĽOVÁ RÁMOVÁ ZÁRUBŇA
	POVRCHOVÁ ÚPRAVA INT.	STRIEKANÉ DO RAL 9016 DOPRAVNÁ BIELA
	POVRCHOVÁ ÚPRAVA EXT.	STRIEKANÉ DO RAL 9016 DOPRAVNÁ BIELA
DVERNÉ KRÍDLO	TYP	DREVENÉ, HLADKÉ, PLNÉ DVERNÉ KRÍDLO
	POVRCHOVÁ ÚPRAVA INT.	LAKOVANÉ DO RAL 9016 DOPRAVNÁ BIELA
	POVRCHOVÁ ÚPRAVA EXT.	LAKOVANÉ DO RAL 9016 DOPRAVNÁ BIELA
KOVANIE	TYP	ZÁMOK CYLINDRICKÝ
	POVRCHOVÁ ÚPRAVA INT.	KĽUČKA NAPR.: M&T LUSY S PLOCHOU OKRÚHLOU ROZETOU TIN-K TITAN ČIERNY MAT
	POVRCHOVÁ ÚPRAVA INT.	KĽUČKA NAPR.: M&T LUSY S PLOCHOU OKRÚHLOU ROZETOU TIN-K TITAN ČIERNY MAT
POZNÁMKY		- NAD DVERAMI BUDE OSADENÝ 2X PREKLAD PR04 (MEDZI PREKLADMI POUŽIŤ TI Z XPS HR. 20MM)

POLOHA	1.PP	1.NP	2.NP	SPOLU
POČET KUSOV	-	2	-	2

Di 04 DREVENÉ TEPELNOIZOLAČNÉ JEDNOKRÍDLOVÉ DVERE - SO 02

POHĽAD NA DVERE M1:50

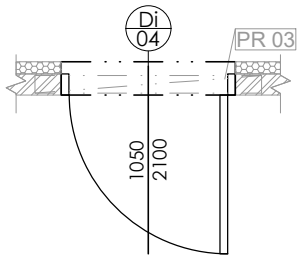

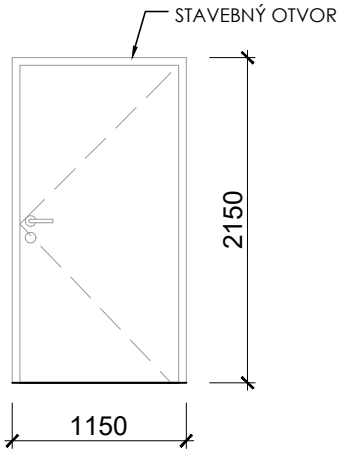

TECHNICKÝ POPIS	ROZMER	STAVEBNÝ OTVOR: 1150 x 2150 mm SVETLÝ OTVOR: 1050 x 2100 mm
	OTVÁRANIE	PRAVÉ
	OSTENIE	PRIEČKA Z KERAMICKÝCH TVÁRNIC HR. 140 MM + TI Z MINERÁLNEJ VLNY HR. 80 MM
ZÁRUBŇA	TYP	OCEĽOVA RÁMOVÁ ZÁRUBŇA
	POVRCHOVÁ ÚPRAVA INT.	STRIEKANÉ DO RAL 9016 DOPRAVNÁ BIELA
	POVRCHOVÁ ÚPRAVA EXT.	STRIEKANÉ DO RAL 9016 DOPRAVNÁ BIELA
DVERNÉ KRÍDLO	TYP	DREVENÉ, HLADKÉ KRÍDLO, VÝPLŇ KRÍDLA Z TEPELNEJ IZOLÁCIE - PURDOSIEK
	POVRCHOVÁ ÚPRAVA INT.	LAKOVANÉ DO RAL 9016 DOPRAVNÁ BIELA
	POVRCHOVÁ ÚPRAVA EXT.	LAKOVANÉ DO RAL 9016 DOPRAVNÁ BIELA
KOVANIE	TYP	ZÁMOK CYLINDRICKÝ
	POVRCHOVÁ ÚPRAVA INT.	KĽUČKA NAPR.: M&T LUSY S PLOCHOU OKRÚHLOU ROZETOU TIN-C TITAN CHROM MAT
	POVRCHOVÁ ÚPRAVA INT.	KĽUČKA NAPR.: M&T LUSY S PLOCHOU OKRÚHLOU ROZETOU TIN-C TITAN CHROM MAT
POZNÁMKY		- NAD DVERAMI BUDE OSADENÝ 1X PREKLAD PR03

POLOHA	1.PP	1.NP	2.NP	SPOLU
POČET KUSOV	-	1	-	1

Di 05 — DREVENÉ JEDNOKRÍDLOVÉ DVERE - SO 02

POHĽAD NA DVERE M1:50

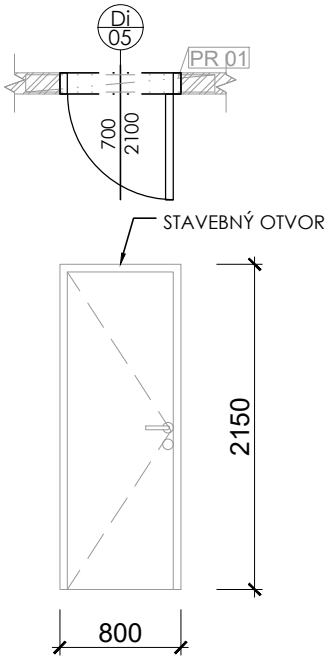

TECHNICKÝ POPIS	ROZMER	STAVEBNÝ OTVOR: 800 x 2150 mm SVETLÝ OTVOR: 700 x 2100 mm			
	OTVÁRANIE	ĽAVÉ			
	OSTENIE	VNÚTORNÁ NOSNÁ STENA Z KER. TVÁRNIC HR. 250 MM, PRIEČKA Z KER. TVÁRNIC HR. 140 MM			
ZÁRUBŇA	TYP	OCEĽOVÁ RÁMOVÁ ZÁRUBŇA			
	POVRCHOVÁ ÚPRAVA INT.	STRIEKANÉ DO RAL 9016 DOPRAVNÁ BIELA			
	POVRCHOVÁ ÚPRAVA EXT.	STRIEKANÉ DO RAL 9016 DOPRAVNÁ BIELA			
DVERNÉ KRÍDLO	TYP	DREVENÉ, HLADKÉ, PLNÉ DVERNÉ KRÍDLO			
	POVRCHOVÁ ÚPRAVA INT.	LAKOVANÉ DO RAL 9016 DOPRAVNÁ BIELA			
	POVRCHOVÁ ÚPRAVA EXT.	LAKOVANÉ DO RAL 9016 DOPRAVNÁ BIELA			
KOVANIE	TYP	ZÁMOK CYLINDRICKÝ			
	POVRCHOVÁ ÚPRAVA INT.	KĽUČKA NAPR.: M&T LUSY S PLOCHOU OKRÚHLOU ROZETOU TIN-C TITAN CHROM MAT			
	POVRCHOVÁ ÚPRAVA INT.	KĽUČKA NAPR.: M&T LUSY S PLOCHOU OKRÚHLOU ROZETOU TIN-C TITAN CHROM MAT			
POZNÁMKY		- NAD DVERAMI BUDE OSADENÝ 1X RESP. 2X PREKLAD PR01, RESP. PR02 (MEDZI PREKLADMI POUŽIŤ TI Z XPS HR. 20MM) - PODĽA VÝK.DOK - BEZPRAHOVÉ			
POLOHA		1.PP	1.NP	2.NP	SPOLU
POČET KUSOV		-	3	-	3

Di 06 — DREVENÉ JEDNOKRÍDLOVÉ DVERE - SO 02

POHĽAD NA DVERE M1:50

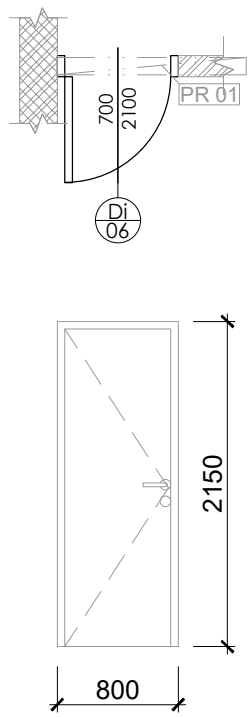

TECHNICKÝ POPIS	ROZMER	STAVEBNÝ OTVOR: 800 x 2150 mm SVETLÝ OTVOR: 700 x 2100 mm			
	OTVÁRANIE	ĽAVÉ			
	OSTENIE	PRIEČKA Z KERAMICKÝCH TVÁRNIC HR. 140 MM			
ZÁRUBŇA	TYP	OCEĽOVÁ RÁMOVÁ ZÁRUBŇA			
	POVRCHOVÁ ÚPRAVA INT.	STRIEKANÉ DO RAL 9016 DOPRAVNÁ BIELA			
	POVRCHOVÁ ÚPRAVA EXT.	STRIEKANÉ DO RAL 9016 DOPRAVNÁ BIELA			
DVERNÉ KRÍDLO	TYP	DREVENÉ, HLADKÉ, PLNÉ DVERNÉ KRÍDLO			
	POVRCHOVÁ ÚPRAVA INT.	LAKOVANÉ DO RAL 9016 DOPRAVNÁ BIELA			
	POVRCHOVÁ ÚPRAVA EXT.	LAKOVANÉ DO RAL 9016 DOPRAVNÁ BIELA			
KOVANIE	TYP	ZÁMOK CYLINDRICKÝ			
	POVRCHOVÁ ÚPRAVA INT.	KĽUČKA NAPR.: M&T LUSY S PLOCHOU OKRÚHLOU ROZETOU TIN-C TITAN CHROM MAT			
	POVRCHOVÁ ÚPRAVA INT.	KĽUČKA NAPR.: M&T LUSY S PLOCHOU OKRÚHLOU ROZETOU TIN-C TITAN CHROM MAT			
POZNÁMKY		- NAD DVERAMI BUDE OSADENÝ 1X PREKLAD PR01 - BEZPRAHOVÉ			
POLOHA		1.PP	1.NP	2.NP	SPOLU
POČET KUSOV		-	2	-	2

Di 07 DREVENÉ JEDNOKRÍDLOVÉ DVERE - SO 02

POHĽAD NA DVERE M1:50

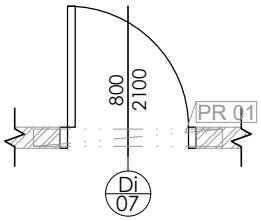

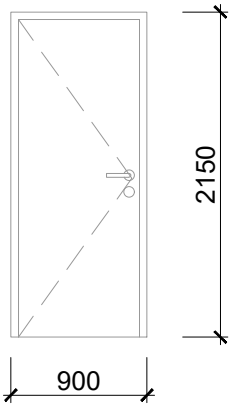

TECHNICKÝ POPIS	ROZMER	STAVEBNÝ OTVOR: 900 x 2150 mm SVETLÝ OTVOR: 800 x 2100 mm
	OTVÁRANIE	PRAVÉ
	OSTENIE	PRIEČKA Z KER. TVÁRNIC HR. 140 MM
ZÁRUBŇA	TYP	OCEĽOVÁ RÁMOVÁ ZÁRUBŇA
	POVRCHOVÁ ÚPRAVA INT.	STRIEKANÉ DO RAL 9016 DOPRAVNÁ BIELA
	POVRCHOVÁ ÚPRAVA EXT.	STRIEKANÉ DO RAL 9016 DOPRAVNÁ BIELA
DVERNÉ KRÍDLO	TYP	DREVENÉ, HLADKÉ, PLNÉ DVERNÉ KRÍDLO
	POVRCHOVÁ ÚPRAVA INT.	LAKOVANÉ DO RAL 9016 DOPRAVNÁ BIELA
	POVRCHOVÁ ÚPRAVA EXT.	LAKOVANÉ DO RAL 9016 DOPRAVNÁ BIELA
KOVANIE	TYP	ZÁMOK CYLINDRICKÝ
	POVRCHOVÁ ÚPRAVA INT.	KĽUČKA NAPR.: M&T LUSY S PLOCHOU OKRÚHLOU ROZETOU TIN-C TITAN CHROM MAT
	POVRCHOVÁ ÚPRAVA INT.	KĽUČKA NAPR.: M&T LUSY S PLOCHOU OKRÚHLOU ROZETOU TIN-C TITAN CHROM MAT
POZNÁMKY		- NAD DVERAMI BUDE OSADENÝ 1X PREKLAD PR01

POLOHA	1.PP	1.NP	2.NP	SPOLU
POČET KUSOV	-	1	-	1

Di 08 DREVENÉ JEDNOKRÍDLOVÉ DVERE - SO 02

POHĽAD NA DVERE M1:50

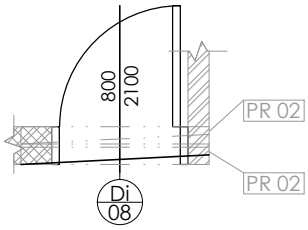

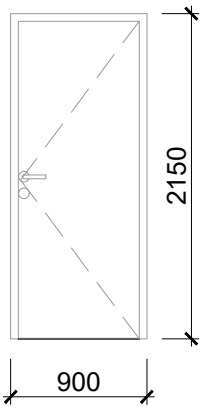

TECHNICKÝ POPIS	ROZMER	STAVEBNÝ OTVOR: 900 x 2150 mm SVETLÝ OTVOR: 800 x 2100 mm
	OTVÁRANIE	ĽAVÉ
	OSTENIE	VNÚTORNÁ NOSNÁ STENA Z KERAMICKÝCH TVÁRNIC HR. 250 MM
ZÁRUBŇA	TYP	OCEĽOVÁ RÁMOVÁ ZÁRUBŇA
	POVRCHOVÁ ÚPRAVA INT.	STRIEKANÉ DO RAL 9016 DOPRAVNÁ BIELA
	POVRCHOVÁ ÚPRAVA EXT.	STRIEKANÉ DO RAL 9016 DOPRAVNÁ BIELA
DVERNÉ KRÍDLO	TYP	DREVENÉ, HLADKÉ, PLNÉ DVERNÉ KRÍDLO
	POVRCHOVÁ ÚPRAVA INT.	LAKOVANÉ DO RAL 9016 DOPRAVNÁ BIELA
	POVRCHOVÁ ÚPRAVA EXT.	LAKOVANÉ DO RAL 9016 DOPRAVNÁ BIELA
KOVANIE	TYP	ZÁMOK CYLINDRICKÝ
	POVRCHOVÁ ÚPRAVA INT.	KĽUČKA NAPR.: M&T LUSY S PLOCHOU OKRÚHLOU ROZETOU TIN-C TITAN CHROM MAT
	POVRCHOVÁ ÚPRAVA INT.	KĽUČKA NAPR.: M&T LUSY S PLOCHOU OKRÚHLOU ROZETOU TIN-C TITAN CHROM MAT
POZNÁMKY		- NAD DVERAMI BUDE OSADENÝ 2X PREKLAD PR02 (MEDZI PREKLADMI POUŽIŤ TI Z XPS HR. 20MM)

POLOHA	1.PP	1.NP	2.NP	SPOLU
POČET KUSOV	-	1	-	1

Di 09 DREVENÉ JEDNOKRÍDLOVÉ DVERE - SO 02

POHĽAD NA DVERE M1:50

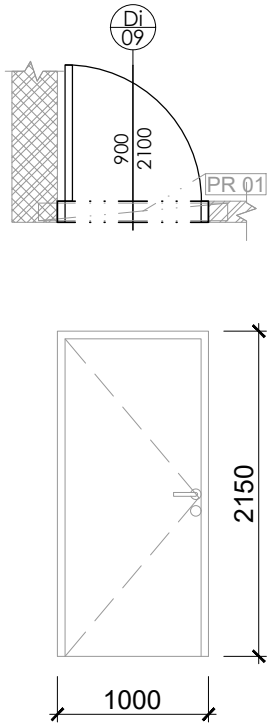

TECHNICKÝ POPIS	ROZMER	STAVEBNÝ OTVOR: 1000 x 2150 mm SVETLÝ OTVOR: 900 x 2100 mm
	OTVÁRANIE	PRAVÉ
	OSTENIE	PRIEČKA Z KER. TVÁRNIC HR. 140 MM
ZÁRUBŇA	TYP	OCEĽOVÁ RÁMOVÁ ZÁRUBŇA
	POVRCHOVÁ ÚPRAVA INT.	STRIEKANÉ DO RAL 9016 DOPRAVNÁ BIELA
	POVRCHOVÁ ÚPRAVA EXT.	STRIEKANÉ DO RAL 9016 DOPRAVNÁ BIELA
DVERNÉ KRÍDLO	TYP	DREVENÉ, HLADKÉ, PLNÉ DVERNÉ KRÍDLO
	POVRCHOVÁ ÚPRAVA INT.	LAKOVANÉ DO RAL 9016 DOPRAVNÁ BIELA
	POVRCHOVÁ ÚPRAVA EXT.	LAKOVANÉ DO RAL 9016 DOPRAVNÁ BIELA
KOVANIE	TYP	ZÁMOK CYLINDRICKÝ
	POVRCHOVÁ ÚPRAVA INT.	KĽUČKA NAPR.: M&T LUSY S PLOCHOU OKRÚHLOU ROZETOU TIN-C TITAN CHROM MAT
	POVRCHOVÁ ÚPRAVA INT.	KĽUČKA NAPR.: M&T LUSY S PLOCHOU OKRÚHLOU ROZETOU TIN-C TITAN CHROM MAT
POZNÁMKY		- NAD DVERAMI BUDE OSADENÝ 1X PREKLAD PR01

POLOHA	1.PP	1.NP	2.NP	SPOLU
POČET KUSOV	-	1	-	1

Di 10 DREVENÉ TEPELNOIZOLAČNÉ DVOJKRÍDLOVÉ DVERE - SO 02

POHĽAD NA DVERE M1:50

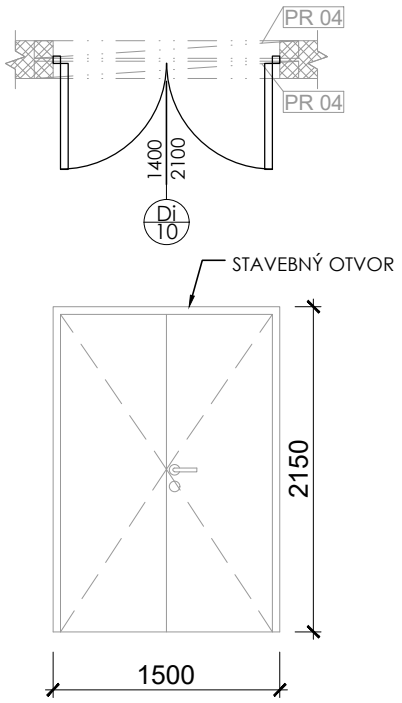

TECHNICKÝ POPIS	ROZMER	STAVEBNÝ OTVOR: 1500 x 2150 mm SVETLÝ OTVOR: 1400 x 2100 mm ROZMER 1 KRÍDLA: 700 x 2100 mm
	OTVÁRANIE	DVOJKRÍDLOVÉ - ĽAVÉ, PRAVÉ
	OSTENIE	VNÚTORNÁ NOSNÁ STENA Z KERAMICKÝCH TVÁRNIC HR. 250 MM
ZÁRUBŇA	TYP	OCEĽOVÁ RÁMOVÁ ZÁRUBŇA
	POVRCHOVÁ ÚPRAVA INT.	STRIEKANÉ DO RAL 9016 DOPRAVNÁ BIELA
	POVRCHOVÁ ÚPRAVA EXT.	STRIEKANÉ DO RAL 9016 DOPRAVNÁ BIELA
DVERNÉ KRÍDLO	TYP	DREVENÉ, HLADKÉ KRÍDLO, VÝPLŇ KRÍDLA Z TEPELNEJ IZOLÁCIE - PURDOSIEK
	POVRCHOVÁ ÚPRAVA INT.	LAKOVANÉ DO RAL 9016 DOPRAVNÁ BIELA
	POVRCHOVÁ ÚPRAVA EXT.	LAKOVANÉ DO RAL 9016 DOPRAVNÁ BIELA
KOVANIE	TYP	ZÁMOK CYLINDRICKÝ
	POVRCHOVÁ ÚPRAVA INT.	KĽUČKA NAPR.: M&T LUSY S PLOCHOU OKRÚHLOU ROZETOU TIN-C TITAN CHROM MAT
	POVRCHOVÁ ÚPRAVA INT.	KĽUČKA NAPR.: M&T LUSY S PLOCHOU OKRÚHLOU ROZETOU TIN-C TITAN CHROM MAT
POZNÁMKY		- NAD DVERAMI BUDE OSADENÝ 2X PREKLAD PR04 (MEDZI PREKLADMI POUŽIŤ TI Z XPS HR. 20MM)

POLOHA	1.PP	1.NP	2.NP	SPOLU
POČET KUSOV	-	1	-	1

Di 11 — DREVENÉ JEDNOKRÍDLOVÉ DVERE ZO SKRYTOU ZÁRUBŇOU - SO 01

POHĽAD NA DVERE M1:50

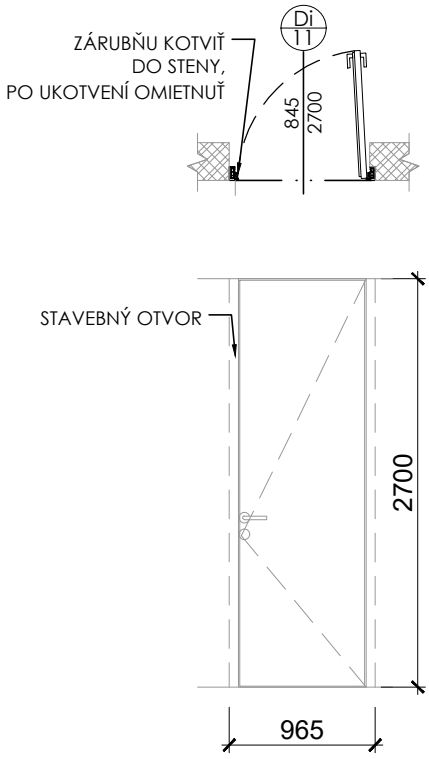

TECHNICKÝ POPIS	ROZMER	STAVEBNÝ OTVOR: 965 x 2700 mm SVETLÝ OTVOR: 845 x 2700 mm POTREBNÁ ŠÍRKA NA OSADENIE ZÁRUBE 2x60mm
	OTVÁRANIE	ĽAVÉ
	OSTENIE	VNÚT. NOSNÁ STENA Z KERAMICKÝCH TVÁRNIC HR. 250 MM
ZÁRUBŇA	TYP	SKRYTÁ ZÁRUBŇA BEZ HORNÉHO NADPRAŽIA (NAPR. DORSIS FORTIUS 52)
	POVRCHOVÁ ÚPRAVA INT.	STRIEKANÉ DO RAL 9016 DOPRAVNÁ BIELA
	POVRCHOVÁ ÚPRAVA EXT.	STRIEKANÉ DO RAL 9016 DOPRAVNÁ BIELA
DVERNÉ KRÍDLO	TYP	DREVENÉ, HLADKÉ, PLNÉ DVERNÉ KRÍDLO
	POVRCHOVÁ ÚPRAVA INT.	STRANA DO MIESTNOSTI 1.01 OMIETNUTÁ PODĽA POVRCH. ÚPRAVY INTERIÉRU SO 01
	POVRCHOVÁ ÚPRAVA EXT.	STRANA DO MIESTNOSTI 1.05 OMIETNUTÁ PODĽA POVRCH. ÚPRAVY INTERIÉRU SO 01
KOVANIE	TYP	ZÁMOK TYP WC (BEZ KLÚČA), OBOJSTRANNÝ
	POVRCHOVÁ ÚPRAVA INT.	KĽUČKA NAPR.: M&T LUSY S PLOCHOU OKRÚHLOU ROZETOU TIN-K TITAN ČIERNY MAT
	POVRCHOVÁ ÚPRAVA INT.	KĽUČKA NAPR.: M&T LUSY S PLOCHOU OKRÚHLOU ROZETOU TIN-K TITAN ČIERNY MAT
POZNÁMKY		- ZAFIXOVANÚ ZÁRUBŇU KOTVIŤ DO STENY - PO OSADENÍ ZÁRUBNE, PRIESTOR MEDZI STENOU A ZÁRUBŇOU VYPLNIŤ PUR PENOU - ZÁRUBŇU OMIETNUŤ - BEZPRAHOVÉ

POLOHA	1.PP	1.NP	2.NP	SPOLU
POČET KUSOV	-	1	-	1

Di 12 — DREVENÉ JEDNOKRÍDLOVÉ DVERE ZO SKRYTOU ZÁRUBŇOU - SO 01

POHĽAD NA DVERE M1:50

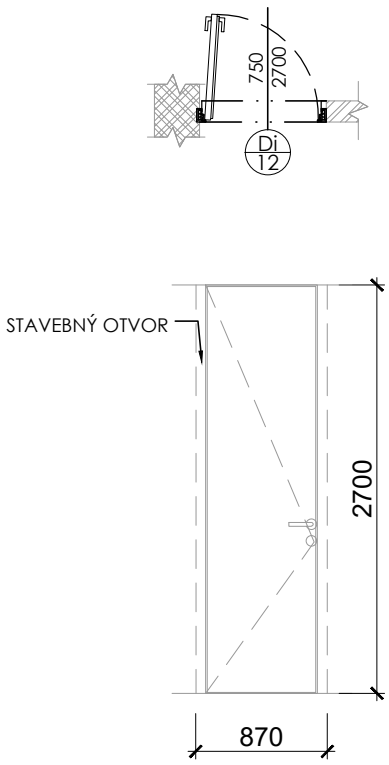

TECHNICKÝ POPIS	ROZMER	STAVEBNÝ OTVOR: 870 x 2700 mm SVETLÝ OTVOR: 750 x 2700 mm POTREBNÁ ŠÍRKA NA OSADENIE ZÁRUBE 2x60mm
	OTVÁRANIE	PRAVÉ
	OSTENIE	PRIEČKA Z KER. TVÁRNIC HR. 140 MM
ZÁRUBŇA	TYP	SKRYTÁ ZÁRUBŇA BEZ HORNÉHO NADPRAŽIA (NAPR.: DORSIS FORTIUS 52)
	POVRCHOVÁ ÚPRAVA INT.	STRIEKANÉ DO RAL 9016 DOPRAVNÁ BIELA
	POVRCHOVÁ ÚPRAVA EXT.	STRIEKANÉ DO RAL 9016 DOPRAVNÁ BIELA
DVERNÉ KRÍDLO	TYP	DREVENÉ, HLADKÉ, PLNÉ DVERNÉ KRÍDLO
	POVRCHOVÁ ÚPRAVA INT.	LAKOVANÉ DO RAL 9016 DOPRAVNÁ BIELA (STRANA DO MIESTNOSIT 1.06)
	POVRCHOVÁ ÚPRAVA EXT.	STRANA DO MIESTNOSTI 1.05 OMIETNUTÁ PODĽA POVRCH. ÚPRAVY INTERIÉRU SO 01
KOVANIE	TYP	ZÁMOK TYP WC (BEZ KLÚČA), JEDNOSTRANNÝ
	POVRCHOVÁ ÚPRAVA INT.	KĽUČKA NAPR.: M&T LUSY S PLOCHOU OKRÚHLOU ROZETOU TIN-K TITAN ČIERNY MAT
	POVRCHOVÁ ÚPRAVA INT.	KĽUČKA NAPR.: M&T LUSY S PLOCHOU OKRÚHLOU ROZETOU TIN-K TITAN ČIERNY MAT
POZNÁMKY		- ZAFIXOVANÚ ZÁRUBŇU KOTVIŤ DO STENY - PO OSADENÍ ZÁRUBNE, PRIESTOR MEDZI STENOU A ZÁRUBŇOU VYPLNIŤ PUR PENOU - ZÁRUBŇU OMIETNUŤ - BEZPRAHOVÉ

POLOHA	1.PP	1.NP	2.NP	SPOLU
POČET KUSOV	-	1	-	1

Di 13 — DREVENÉ JEDNOKRÍDLOVÉ DVERE ZO SKRYTOU ZÁRUBŇOU - SO 01

POHĽAD NA DVERE M1:50

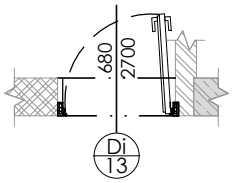

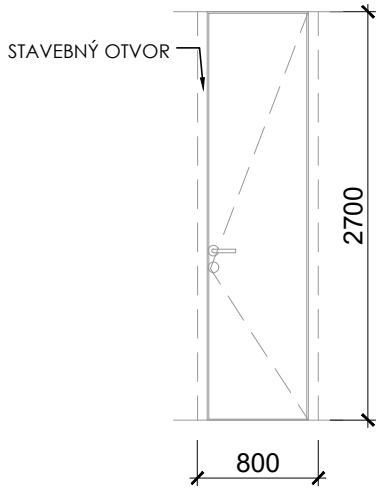

TECHNICKÝ POPIS	ROZMER	STAVEBNÝ OTVOR: 800 x 2700 mm SVETLÝ OTVOR: 680 x 2700 mm POTREBNÁ ŠÍRKA NA OSADENIE ZÁRUBE 2x60mm
	OTVÁRANIE	ĽAVÉ
	OSTENIE	VNÚT. NOSNÁ STENA Z KERAMICKÝCH TVÁRNIC HR. 250 MM
ZÁRUBŇA	TYP	SKRYTÁ ZÁRUBŇA BEZ HORNÉHO NADPRAŽIA (NAPR.: DORSIS FORTIUS 52)
	POVRCHOVÁ ÚPRAVA INT.	STRIEKANÉ DO RAL 9016 DOPRAVNÁ BIELA
	POVRCHOVÁ ÚPRAVA EXT.	STRIEKANÉ DO RAL 9016 DOPRAVNÁ BIELA
DVERNÉ KRÍDLO	TYP	DREVENÉ, HLADKÉ, PLNÉ DVERNÉ KRÍDLO
	POVRCHOVÁ ÚPRAVA INT.	LAKOVANÉ DO RAL 9016 DOPRAVNÁ BIELA
	POVRCHOVÁ ÚPRAVA EXT.	STRANA DO MIESTNOSTI 1.01 OMIETNUTÁ PODĽA POVRCH. ÚPRAVY INTERIÉRU SO 01
KOVANIE	TYP	ZÁMOK TYP WC (BEZ KLÚČA), JEDNOSTRANNÝ
	POVRCHOVÁ ÚPRAVA INT.	KĽUČKA NAPR.: M&T LUSY S PLOCHOU OKRÚHLOU ROZETOU TIN-K TITAN ČIERNY MAT
	POVRCHOVÁ ÚPRAVA INT.	KĽUČKA NAPR.: M&T LUSY S PLOCHOU OKRÚHLOU ROZETOU TIN-K TITAN ČIERNY MAT
POZNÁMKY		- ZAFIXOVANÚ ZÁRUBŇU KOTVIŤ DO STENY - PO OSADENÍ ZÁRUBNE, PRIESTOR MEDZI STENOU A ZÁRUBŇOU VYPLNIŤ PUR PENOU - ZÁRUBŇU OMIETNUŤ - BEZPRAHOVÉ

POLOHA	1.PP	1.NP	2.NP	SPOLU
POČET KUSOV	-	2	-	2

Di 14 — DREVENÉ JEDNOKRÍDLOVÉ DVERE ZO SKRYTOU ZÁRUBŇOU - SO 01

POHĽAD NA DVERE M1:50

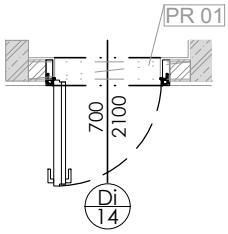

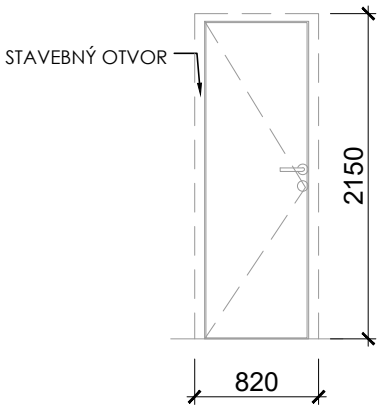

TECHNICKÝ POPIS	ROZMER	STAVEBNÝ OTVOR: 820 x 2150 mm SVETLÝ OTVOR: 700 x 2100 mm POTREBNÁ ŠÍRKA NA OSADENIE ZÁRUBE 2x60mm
	OTVÁRANIE	ĽAVÉ
	OSTENIE	PRIEČKA Z KER. TVÁRNIC HR. 140 MM
ZÁRUBŇA	TYP	SKRYTÁ ZÁRUBŇA BEZ HORNÉHO NADPRAŽIA (NAPR.: DORSIS FORTIUS 52)
	POVRCHOVÁ ÚPRAVA INT.	STRIEKANÉ DO RAL 9016 DOPRAVNÁ BIELA
	POVRCHOVÁ ÚPRAVA EXT.	STRIEKANÉ DO RAL 9016 DOPRAVNÁ BIELA
DVERNÉ KRÍDLO	TYP	DREVENÉ - PRÍRODNÝ DUB, HLADKÉ, PLNÉ DVERNÉ KRÍDLO
	POVRCHOVÁ ÚPRAVA INT.	PRÍRODNÝ DUB - OLEJ (DODÁ STOLÁR V SPOLUPRÁCI S DODÁVATELOM ZÁRUBNE)
	POVRCHOVÁ ÚPRAVA EXT.	PRÍRODNÝ DUB - OLEJ (DODÁ STOLÁR V SPOLUPRÁCI S DODÁVATELOM ZÁRUBNE)
KOVANIE	TYP	ZÁMOK TYP WC (BEZ KLÚČA), OBOJSTRANNÝ
	POVRCHOVÁ ÚPRAVA INT.	KĽUČKA NAPR.: M&T LUSY S PLOCHOU OKRÚHLOU ROZETOU TIN-K TITAN ČIERNY MAT
	POVRCHOVÁ ÚPRAVA INT.	KĽUČKA NAPR.: M&T LUSY S PLOCHOU OKRÚHLOU ROZETOU TIN-K TITAN ČIERNY MAT
POZNÁMKY		- ZAFIXOVANÚ ZÁRUBŇU KOTVIŤ DO STENY - PO OSADENÍ ZÁRUBNE, PRIESTOR MEDZI STENOU A ZÁRUBŇOU VYPLNIŤ PUR PENOU, ZÁRUBŇU OMIETNUŤ - BEZPRAHOVÉ - NAD DVERAMI BUDE PREKLAD PR 01

POLOHA	1.PP	1.NP	2.NP	SPOLU
POČET KUSOV	-	1	-	1

Di 15 DREVENÉ JEDNOKRÍDLOVÉ DVERE PROTIPOŽIARNE ZO SKRYTOU ZÁRUBŇOU - SO 01

POHĽAD NA DVERE M1:50

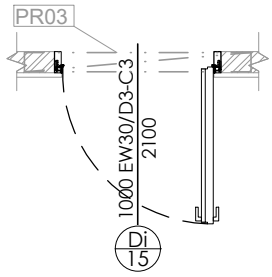

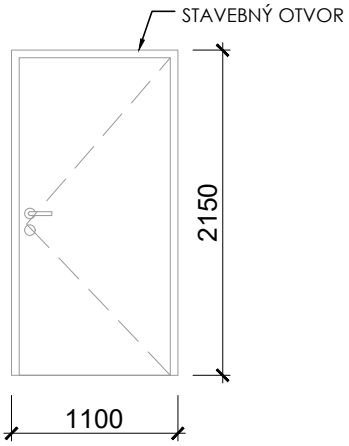

TECHNICKÝ POPIS	ROZMER	STAVEBNÝ OTVOR: 1100 x 2150 mm SVETLÝ OTVOR: 1000 x 2100 mm
	OTVÁRANIE	PRAVÉ
	OSTENIE	PRIEČKA Z KER. TVÁRNIC HR. 140 MM
ZÁRUBŇA	TYP	SKRYTÁ ZÁRUBŇA BEZ HORNÉHO NADPRAŽIA (NAPR.: DORSIS FORTIUS 52)
	POVRCHOVÁ ÚPRAVA INT.	STRIEKANÉ DO RAL 9016 DOPRAVNÁ BIELA
	POVRCHOVÁ ÚPRAVA EXT.	STRIEKANÉ DO RAL 9016 DOPRAVNÁ BIELA
DVERNÉ KRÍDLO	TYP	DREVENÉ - PRÍRODNÝ DUB, HLADKÉ, PLNÉ DVERNÉ KRÍDLO
	POVRCHOVÁ ÚPRAVA INT.	PRÍRODNÝ DUB - OLEJ (DODÁ STOLÁR V SPOLUPRÁCI S DODÁVATELOM ZÁRUBNE)
	POVRCHOVÁ ÚPRAVA EXT.	PRÍRODNÝ DUB - OLEJ (DODÁ STOLÁR V SPOLUPRÁCI S DODÁVATELOM ZÁRUBNE)
KOVANIE	TYP	ZÁMOK CYLINDRICKÝ
	POVRCHOVÁ ÚPRAVA INT.	KĽUČKA NAPR.: M&T LUSY S PLOCHOU OKRÚHLOU ROZETOU TIN-K TITAN ČIERNY MAT
	POVRCHOVÁ ÚPRAVA INT.	KĽUČKA NAPR.: M&T LUSY S PLOCHOU OKRÚHLOU ROZETOU TIN-K TITAN ČIERNY MAT
POZNÁMKY		- PROTIPOŽIARNE DREVENÉ (D3) DVERE BRÁNIACE ŠÍRENIU POŽIARU (EW), S ODOLNOSŤOU 30 MINÚT, ZO SAMOZATVÁRAČOM C3 - NAD DVERAMI BUDE OSADENÝ 1x PREKLAD PR03

POLOHA	1.PP	1.NP	2.NP	SPOLU
POČET KUSOV	-	1	-	1

Di 16 DREVENÉ JEDNOKRÍDLOVÉ DVERE PROTIPOŽIARNE - SO 03

POHĽAD NA DVERE M1:50

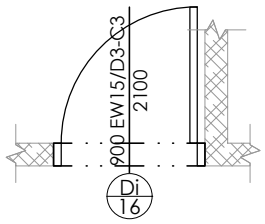

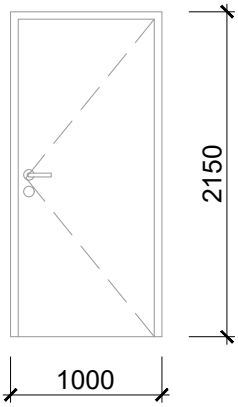

TECHNICKÝ POPIS	ROZMER	STAVEBNÝ OTVOR: 1000 x 2150 mm SVETLÝ OTVOR: 900 x 2100 mm
	OTVÁRANIE	ĽAVÉ
	OSTENIE	PRIEČKA Z BETÓNOVÝCH DT TVÁRNIC HR. 150 MM
ZÁRUBŇA	TYP	OCEĽOVÁ RÁMOVÁ ZÁRUBŇA
	POVRCHOVÁ ÚPRAVA INT.	STRIEKANÉ DO RAL 9016 DOPRAVNÁ BIELA
	POVRCHOVÁ ÚPRAVA EXT.	STRIEKANÉ DO RAL 9016 DOPRAVNÁ BIELA
DVERNÉ KRÍDLO	TYP	DREVENÉ, HLADKÉ, PLNÉ DVERNÉ KRÍDLO
	POVRCHOVÁ ÚPRAVA INT.	LAKOVANÉ DO RAL 9016 DOPRAVNÁ BIELA
	POVRCHOVÁ ÚPRAVA EXT.	LAKOVANÉ DO RAL 9016 DOPRAVNÁ BIELA
KOVANIE	TYP	ZÁMOK CYLINDRICKÝ
	POVRCHOVÁ ÚPRAVA INT.	KĽUČKA NAPR.: M&T LUSY S PLOCHOU OKRÚHLOU ROZETOU TIN-K TITAN ČIERNY MAT
	POVRCHOVÁ ÚPRAVA INT.	KĽUČKA NAPR.: M&T LUSY S PLOCHOU OKRÚHLOU ROZETOU TIN-K TITAN ČIERNY MAT
POZNÁMKY		- PROTIPOŽIARNE DREVENÉ (D3) DVERE BRÁNIACE ŠÍRENIU POŽIARU (EW), S ODOLNOSŤOU 15 MINÚT, ZO SAMOZATVÁRAČOM C3

POLOHA	1.PP	1.NP	2.NP	SPOLU
POČET KUSOV	-	2	-	2

Di 17 — DREVENÉ JEDNOKRÍDLOVÉ DVERE ZO SKRYTOU ZÁRUBŇOU - SO 01

POHĽAD NA DVERE M1:50

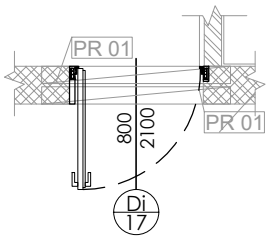

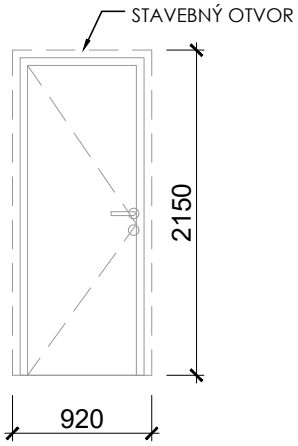

TECHNICKÝ POPIS	ROZMER	STAVEBNÝ OTVOR: 920 x 2150 mm SVETLÝ OTVOR: 800 x 2100 mm
	OTVÁRANIE	ĽAVÉ
	OSTENIE	MUROVANÁ NOSNÁ STENA HR. 250 MM
ZÁRUBŇA	TYP	SKRYTÁ ZÁRUBŇA BEZ HORNÉHO NADPRAŽIA (NAPR.: DORSIS FORTIUS 52)
	POVRCHOVÁ ÚPRAVA INT.	STRIEKANÉ DO RAL 9016 DOPRAVNÁ BIELA
	POVRCHOVÁ ÚPRAVA EXT.	STRIEKANÉ DO RAL 9016 DOPRAVNÁ BIELA
DVERNÉ KRÍDLO	TYP	DREVENÉ, HLADKÉ, PLNÉ DVERNÉ KRÍDLO
	POVRCHOVÁ ÚPRAVA INT.	OMIETNUTÉ PODĽA POVRCH. ÚPRAVY INTERIÉRU SO 01
	POVRCHOVÁ ÚPRAVA EXT.	OMIETNUTÉ PODĽA POVRCH. ÚPRAVY INTERIÉRU SO 01
KOVANIE	TYP	ZÁMOK TYP WC (BEZ KLÚČA), JEDNOSTRANNÝ
	POVRCHOVÁ ÚPRAVA INT.	KĽUČKA NAPR.: M&T LUSY S PLOCHOU OKRÚHLOU ROZETOU TIN-K TITAN ČIERNY MAT
	POVRCHOVÁ ÚPRAVA INT.	KĽUČKA NAPR.: M&T LUSY S PLOCHOU OKRÚHLOU ROZETOU TIN-K TITAN ČIERNY MAT
POZNÁMKY		- ZAFIXOVANÚ ZÁRUBŇU KOTVIŤ DO STENY - PO OSADENÍ ZÁRUBNE, PRIESTOR MEDZI STENOU A ZÁRUBŇOU VYPLNIŤ PUR PENOU - ZÁRUBŇU OMIETNUŤ

POLOHA	1.PP	1.NP	2.NP	SPOLU
POČET KUSOV	-	-	1	1

Di 18 — DREVENÉ JEDNOKRÍDLOVÉ DVERE ZO SKRYTOU ZÁRUBŇOU - SO 01

POHĽAD NA DVERE M1:50

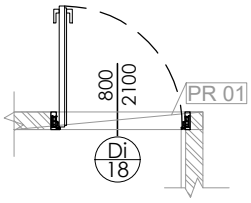

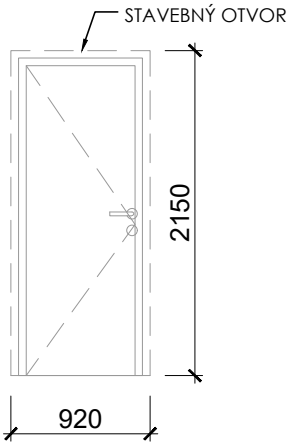

TECHNICKÝ POPIS	ROZMER	STAVEBNÝ OTVOR: 920 x 2150 mm SVETLÝ OTVOR: 800 x 2100 mm
	OTVÁRANIE	PRAVÉ
	OSTENIE	PRIEČKA Z KER. TVÁRNIC HR. 115 MM
ZÁRUBŇA	TYP	SKRYTÁ ZÁRUBŇA BEZ HORNÉHO NADPRAŽIA (NAPR.: DORSIS FORTIUS 52)
	POVRCHOVÁ ÚPRAVA INT.	STRIEKANÉ DO RAL 9016 DOPRAVNÁ BIELA
	POVRCHOVÁ ÚPRAVA EXT.	STRIEKANÉ DO RAL 9016 DOPRAVNÁ BIELA
DVERNÉ KRÍDLO	TYP	DREVENÉ, HLADKÉ, PLNÉ DVERNÉ KRÍDLO
	POVRCHOVÁ ÚPRAVA INT.	OMIETNUTÉ PODĽA POVRCH. ÚPRAVY INTERIÉRU SO 01
	POVRCHOVÁ ÚPRAVA EXT.	OMIETNUTÉ PODĽA POVRCH. ÚPRAVY INTERIÉRU SO 01
KOVANIE	TYP	ZÁMOK TYP WC (BEZ KLÚČA), JEDNOSTRANNÝ
	POVRCHOVÁ ÚPRAVA INT.	KĽUČKA NAPR.: M&T LUSY S PLOCHOU OKRÚHLOU ROZETOU TIN-K TITAN ČIERNY MAT
	POVRCHOVÁ ÚPRAVA INT.	KĽUČKA NAPR.: M&T LUSY S PLOCHOU OKRÚHLOU ROZETOU TIN-K TITAN ČIERNY MAT
POZNÁMKY		- ZAFIXOVANÚ ZÁRUBŇU KOTVIŤ DO STENY - PO OSADENÍ ZÁRUBNE, PRIESTOR MEDZI STENOU A ZÁRUBŇOU VYPLNIŤ PUR PENOU - ZÁRUBŇU OMIETNUŤ

POLOHA	1.PP	1.NP	2.NP	SPOLU
POČET KUSOV	-	-	1	1

Di 19 — DREVENÉ JEDNOKRÍDLOVÉ DVERE ZO SKRYTOU ZÁRUBŇOU - SO 01

POHĽAD NA DVERE M1:50

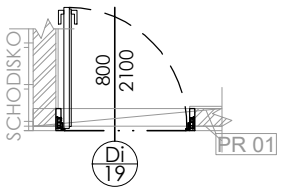

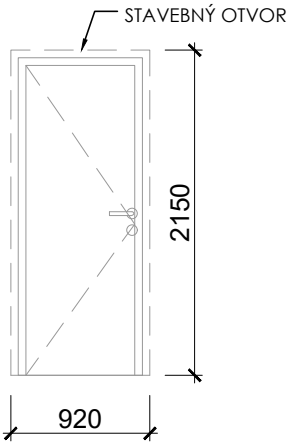

TECHNICKÝ POPIS	ROZMER	STAVEBNÝ OTVOR: 920 x 2150 mm SVETLÝ OTVOR: 800 x 2100 mm
	OTVÁRANIE	PRAVÉ
	OSTENIE	PRIEČKA Z KER. TVÁRNIC HR. 115 MM
ZÁRUBŇA	TYP	SKRYTÁ ZÁRUBŇA BEZ HORNÉHO NADPRAŽIA (NAPR.: DORSIS FORTIUS 52)
	POVRCHOVÁ ÚPRAVA INT.	STRIEKANÉ DO RAL 9016 DOPRAVNÁ BIELA
	POVRCHOVÁ ÚPRAVA EXT.	STRIEKANÉ DO RAL 9016 DOPRAVNÁ BIELA
DVERNÉ KRÍDLO	TYP	DREVENÉ - PRÍRODNÝ DUB, HLADKÉ, PLNÉ DVERNÉ KRÍDLO
	POVRCHOVÁ ÚPRAVA INT.	PRÍRODNÝ DUB - OLEJ (DODÁ STOLÁR V SPOLUPRÁCI S DODÁVATELOM ZÁRUBNE)
	POVRCHOVÁ ÚPRAVA EXT.	PRÍRODNÝ DUB - OLEJ (DODÁ STOLÁR V SPOLUPRÁCI S DODÁVATELOM ZÁRUBNE)
KOVANIE	TYP	ZÁMOK TYP WC (BEZ KLÚČA), JEDNOSTRANNÝ
	POVRCHOVÁ ÚPRAVA INT.	KĽUČKA NAPR.: M&T LUSY S PLOCHOU OKRÚHLOU ROZETOU TIN-K TITAN ČIERNY MAT
	POVRCHOVÁ ÚPRAVA INT.	KĽUČKA NAPR.: M&T LUSY S PLOCHOU OKRÚHLOU ROZETOU TIN-K TITAN ČIERNY MAT
POZNÁMKY		- ZAFIXOVANÚ ZÁRUBŇU KOTVIŤ DO STENY - PO OSADENÍ ZÁRUBNE, PRIESTOR MEDZI STENOU A ZÁRUBŇOU VYPLNIŤ PUR PENOU - ZÁRUBŇU OMIETNUŤ + DREVENÝ OBKLAD, BEZPRAHOVÉ - NAD DVERAMI BUDE PREKLAD PR 01

POLOHA	1.PP	1.NP	2.NP	SPOLU
POČET KUSOV	-	-	1	1